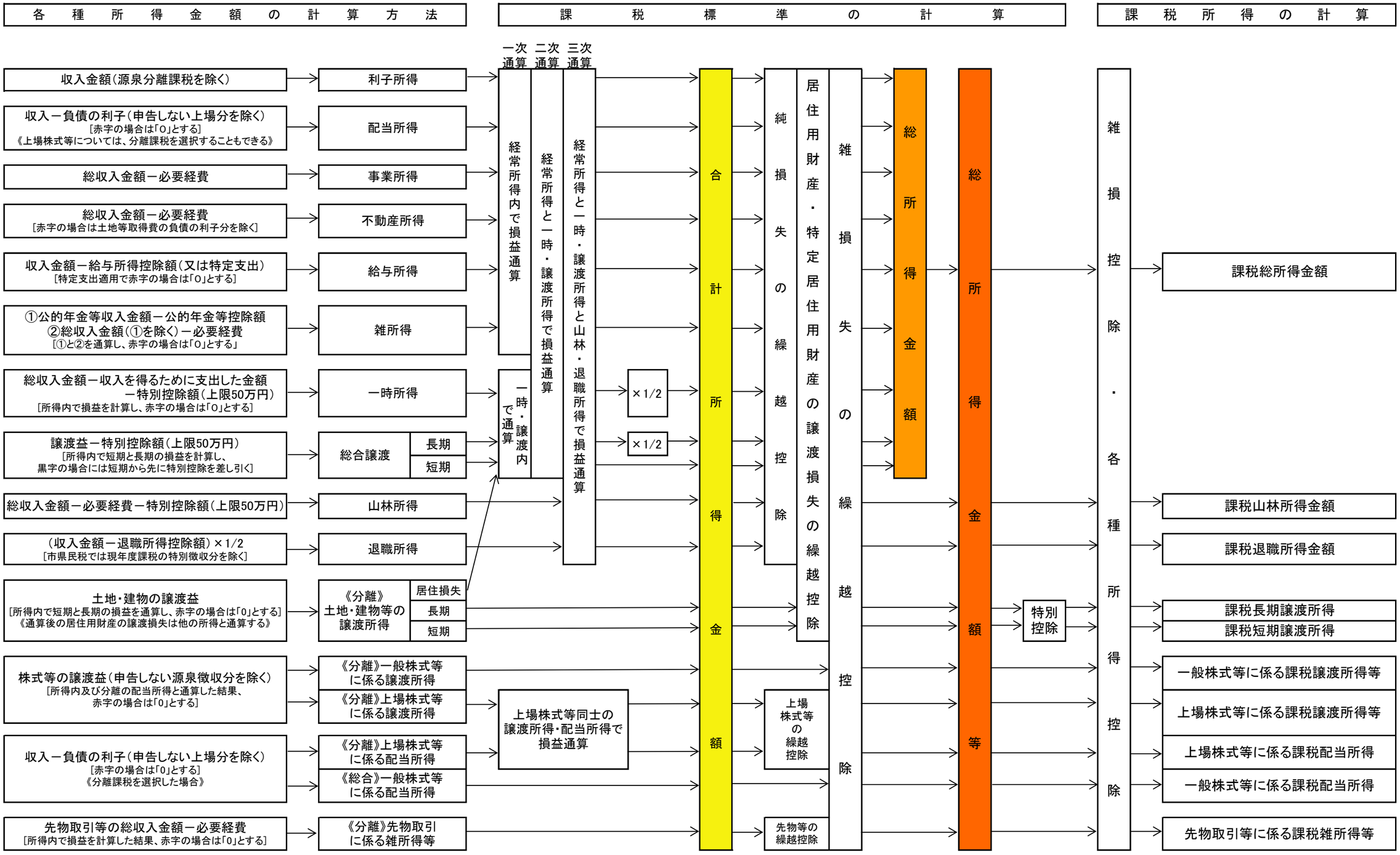# 合計所得金額・総所得金額・総所得金額等と税額計算の流れ